Park Lane Grande Twin ■ astro

7294, 7295, 7296

EN

Please read the instructions carefully

F

Lire attentivement les instructions avant de commencer le montage

EN

THIS PRODUCT MUST BE INSTALLED IN ACCORDANCE WITH THE APPLICABLE INSTALLATION CODE BY A PERSON FAMILIAR WITH THE CONSTRUCTION AND OPERATION OF THE PRODUCT AND THE HAZARDS INVOLVED
CONSULT A QUALIFIED ELECTRICIAN TO ENSURE CORRECT BRANCH CIRCUIT CONDUCTOR

F

CE PRODUIT DOIT ÊTRE INSTALLÉ SELON LE CODE D'INSTALLATION PERTINENT, PAR UNE PERSONNE QUI CONNAÎT BIEN LE PRODUIT ET SON FONCTIONNEMENT AINSI QUE LES RISQUES INHÉRENTS
CONSULTER UN ÉLECTRICIEN QUALIFIÉ POUR VOUS ASSURER QUE LES CONDUCTEURS DE LA DÉRIVATION SONT ADÉQUATS

Iss 1 18.07.13

1

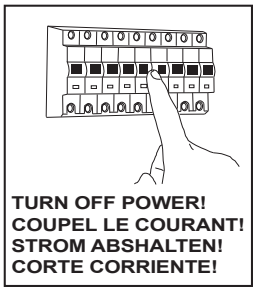
TURN OFF POWER!
COUPEL LE COURANT!
STROM ABSHALTEN!
CORTE CORRIENTE!

2

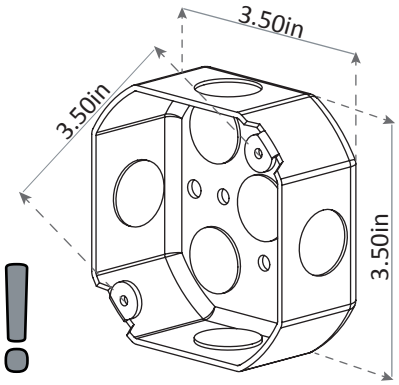
3.50in
3.50in
3.50in

3

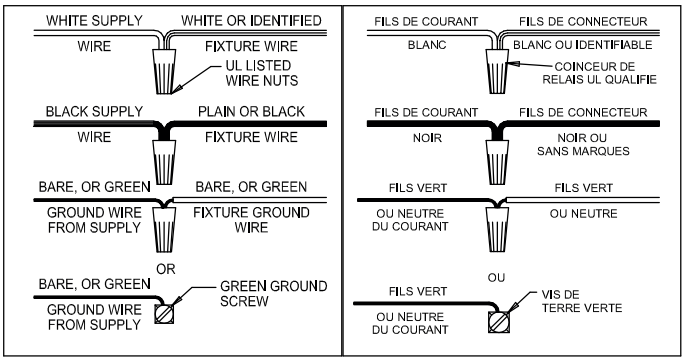
WHITE SUPPLY WIRE
WHITE OR IDENTIFIED FIXTURE WIRE
UL LISTED WIRE NUTS
BLACK SUPPLY WIRE
PLAIN OR BLACK FIXTURE WIRE
BARE, OR GREEN GROUND WIRE FROM SUPPLY
BARE, OR GREEN FIXTURE GROUND WIRE
OR
BARE, OR GREEN GROUND WIRE FROM SUPPLY
GREEN GROUND SCREW
FILS DE COURANT BLANC
FILS DE CONNECTEUR BLANC OU IDENTIFIABLE
COINCEUR DE RELAIS UL QUALIFIE
FILS DE COURANT NOIR
FILS DE CONNECTEUR NOIR OU SANS MARQUES
FILS VERT OU NEUTRE DU COURANT
FILS VERT OU NEUTRE
OU
FILS VERT OU NEUTRE DU COURANT
VIS DE TERRE VERTE

4

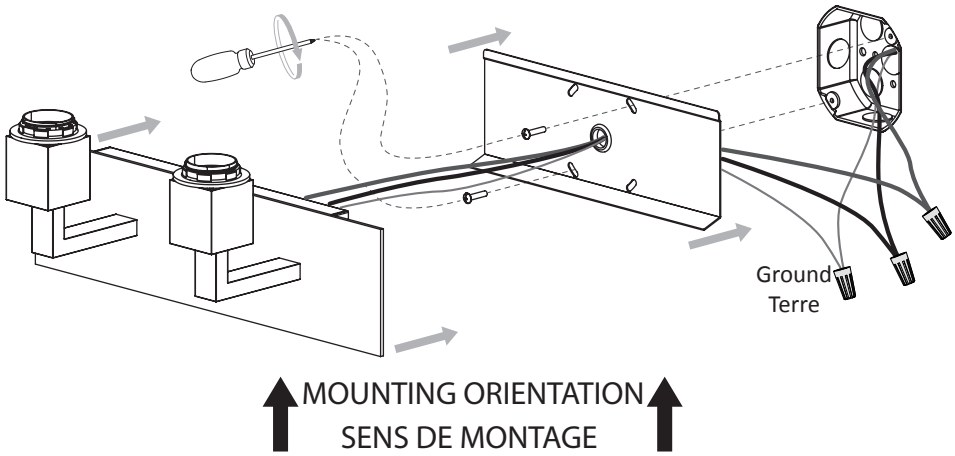
Ground
Terre
MOUNTING ORIENTATION
SENS DE MONTAGE

5

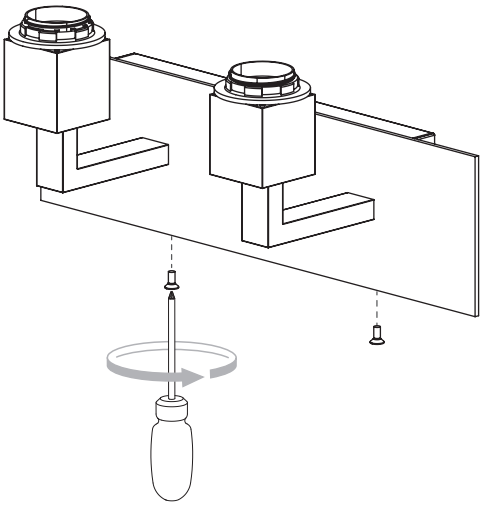
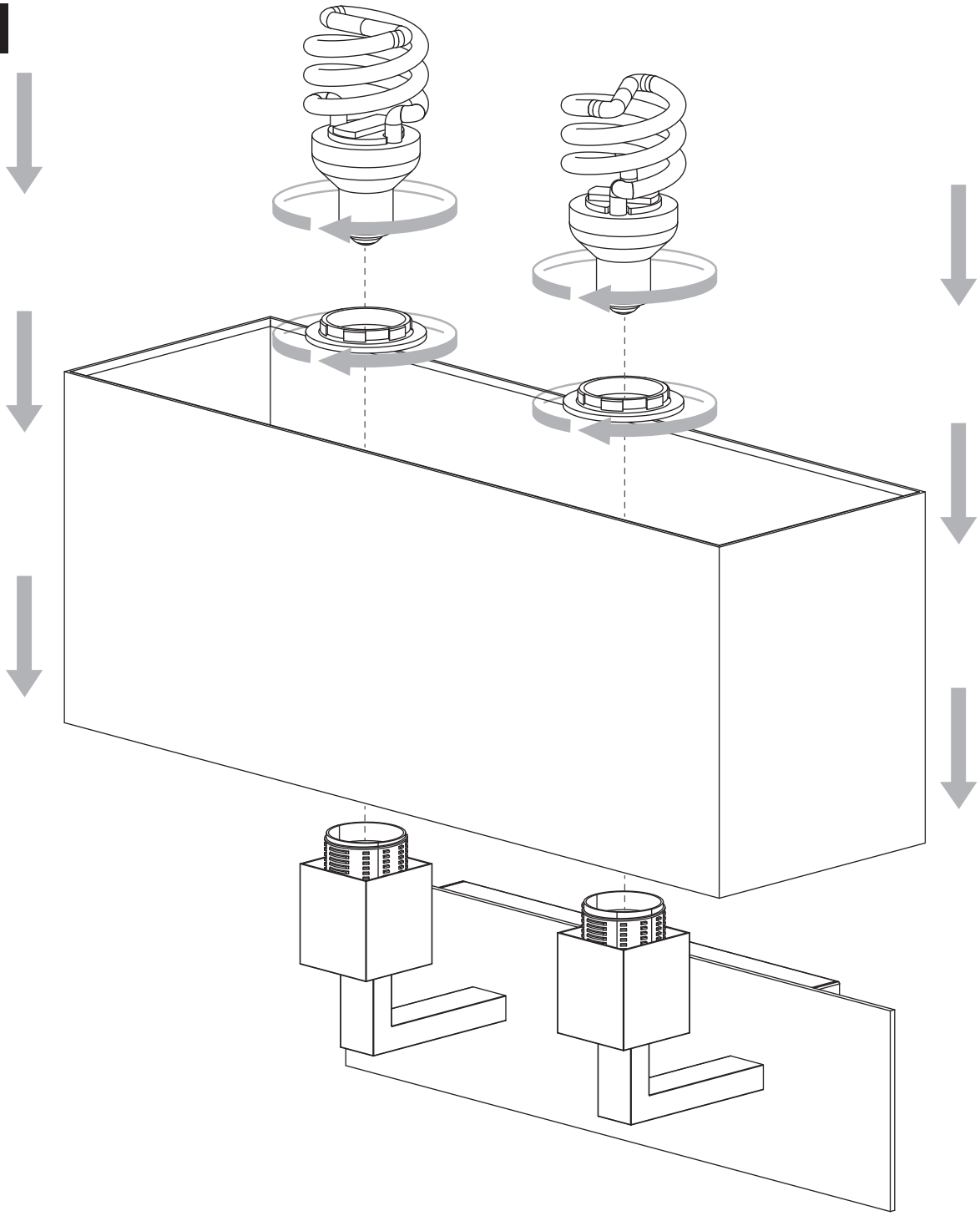
6